El-omrörare 11 kW

För plant valv

Dokument 141

Redigerad 140915

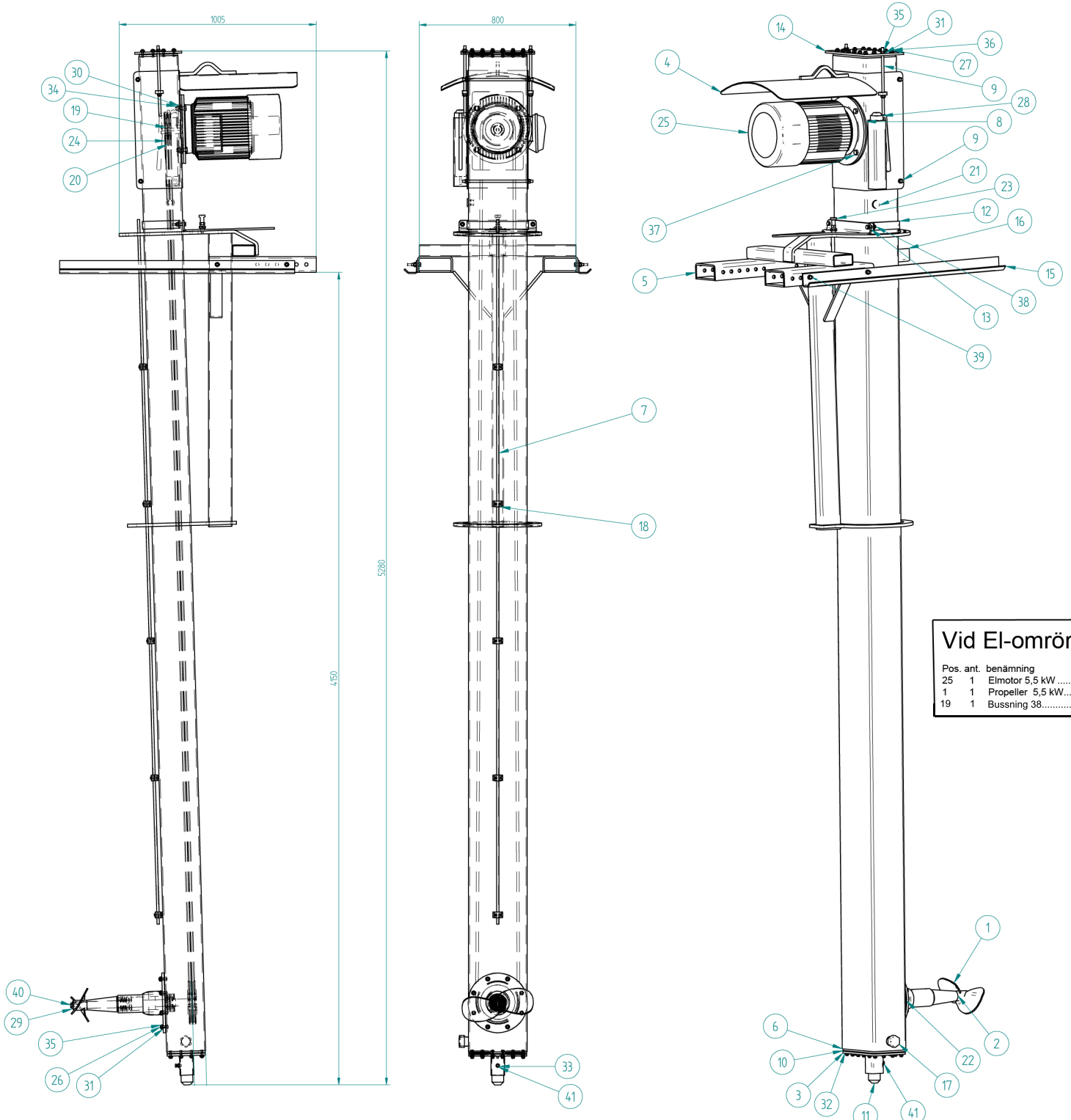

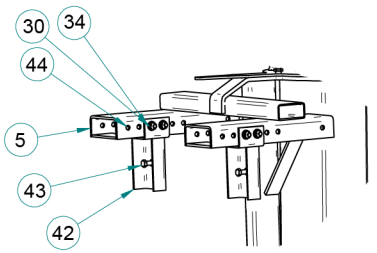

Upphängning för bassängkant

Vid El-omrörare 5,5 kW

Pos.	ant.	benämning	art.nummer
25	1	Elmotor 5,5 kW	218 757 000
1	1	Propeller 5,5 kW	778 546 000
19	1	Bussning 38	228 852 000

Det.-nr	Ant.	Benämning	Material	A.n.m.
44	1	Skruv		208 083 000
43	1	Skruv		208 091 000
42	1	Mothåll		771 541 000
41	1	Skruv		208 043 000
40	1	Skruv		208 062 000
39	4	Skruv		208 064 000
38	2	Skruv		208 065 000
37	4	Skruv		208 084 000
36	32	Mutter		208 203 000
35	22	Mutter		208 204 000
34	4	Mutter		208 206 000
33	1	Mutter		208 222 000
32	32	Bricka		208 303 000
31	26	Bricka		208 304 000
30	4	Bricka		208 305 000
29	1	Bricka		208 323 000
28	1	Smörjspruta		209 300 012
27	32	Skruv		218 038 000
26	8	Skruv		218 039 000
25	1	Elmotor 11 kW		218 758 000
24	2	Kilrep		218 899 000
23	1	Inställningsbult		219 216 000
22	1	Gummipackning		219 218 000
21	1	Dammskydd hona ½"		228 697 000
20	1	Kilremskiva		228 850 000
19	1	Bussning		228 853 000
18	5	Slanghållare 18 mm kompl.		239 314 000
17	1	Sexkantshuv 1½" inv gäng FZV		279 338 000
16	1	Stödskena vä plant valv		403 423 000
15	1	Stödskena vä plant valv		403 423 000
14	1	Topplock		409 800 000
13	1	Manöverhandtag		409 801 000
12	1	Bygel		409 802 000
11	1	Bottentapp		409 803 000
10	2	Bultfläns		409 805 000
9	4	Gängstång spännare		409 825 000
8	1	Flänsadapter 5,5-11		409 826 000
7	1	Smörjrör		409 827 000
6	1	Pelare		778 540 000
5	1	Bassängfäste		778 541 000
4	1	Motorsläde		778 542 000
3	1	Bottenlock		778 543 000
2	1	Propellerenhet		778 544 000
1	1	Propeller 11 kW		778 547 000

Konstr.	Ritad	Kop.	Kontr.	Stand.	Godk.	Skala	Ersätter	Ersatt av
	AÅ					1:10		

Datum: 2012-06-14

RANAVERKEN AB — Elomrörare 11 kW plant valv — Ritn.-nr 778 023 000 — Rev.

Nr	Ant.	Ändring och/eller medd.-nr	Datum	Inf.	Godk.	Nr	Ant.	Ändring och/eller medd.-nr	Datum	Inf.	Godk.	Nr	Ant.	Ändring och/eller medd.-nr	Datum	Inf.	Godk.

Propellerenhet till El-omrörare
Passar till 5,5 och 11 kW
OBS! Propeller har dock olika diameter.

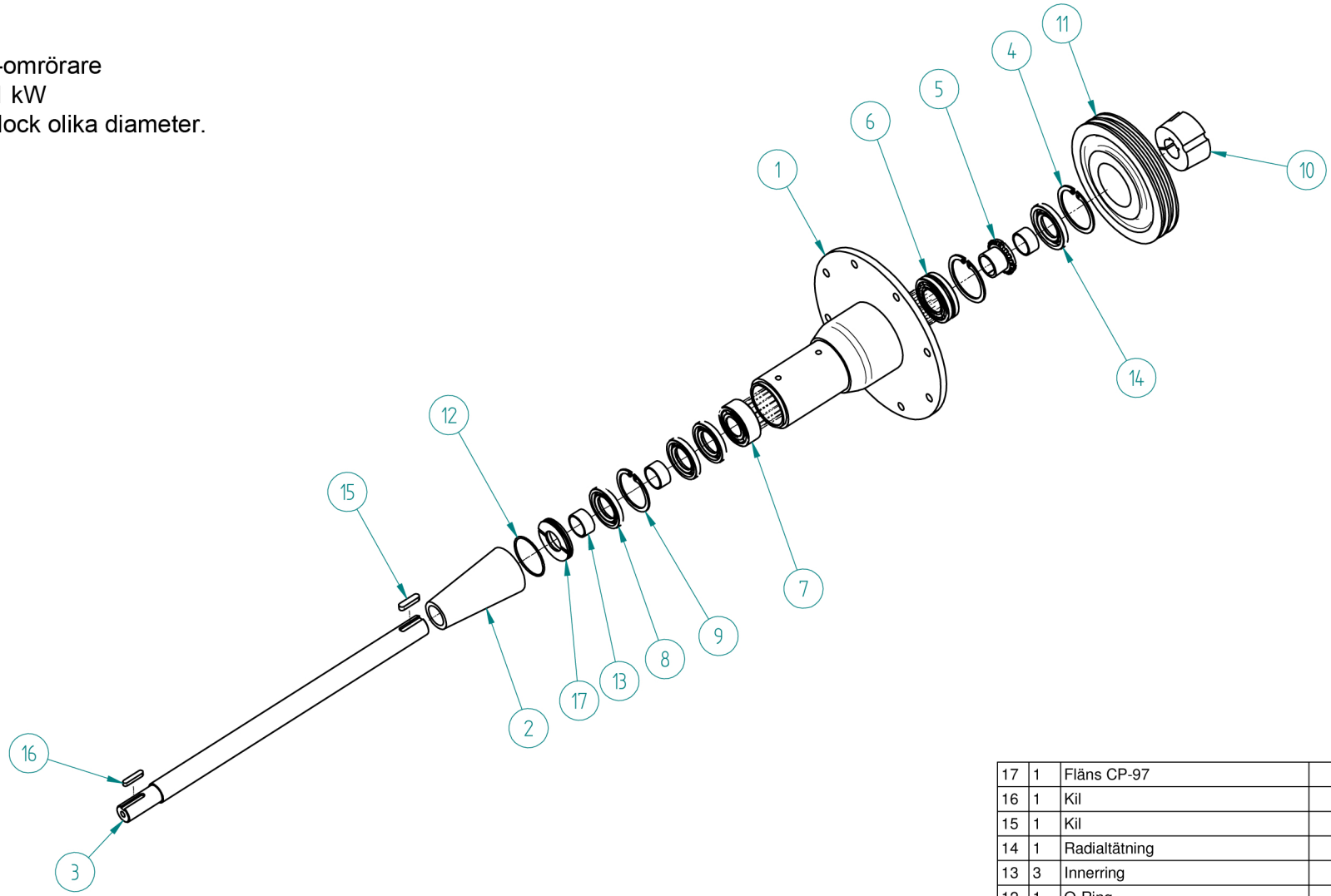

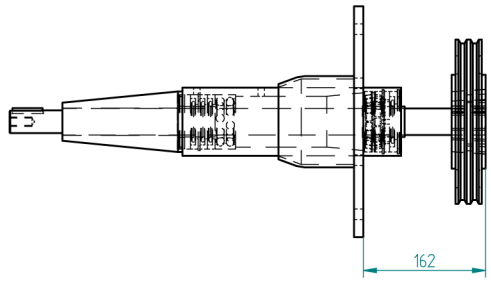

Det.-nr	Ant.	Benämning	Material	Anm.
17	1	Fläns CP-97		204 489 000
16	1	Kil		209 205 000
15	1	Kil		209 210 000
14	1	Radialtätning		209 229 000
13	3	Innerring		218 428 000
12	1	O-Ring		219 154 000
11	1	Kilremskiva		228 854 000
10	1	Bussning		228 855 000
9	1	Seegersäkring SgH 72		229 914 000
8	3	Radialtätning		229 915 000
7	1	Kullager		229 917 000
6	1	Rullager		229 918 000
5	1	Klämhylsa		229 919 000
4	2	Seegersäkring SgH 80		229 920 000
3	1	Propelleraxel		409 815 000
2	1	Propellerdistans		409 816 000
1	1	Lagerhus propeller		778 545 000

Konstr.	Ritad	Kop.	Kontr.	Stand.	Godk.	Skala	Ersätter	Ersatt av
	AÅ					1:5		

Dat. 2012-04-12

RANAVERKEN AB

Propellerenhet

Ritn.-nr 778 544 000 Rev.

Nr	Ant.	Ändring och/eller medd.-nr	Datum	Inf.	Godk.	Nr	Ant.	Ändring och/eller medd.-nr	Datum	Inf.	Godk.	Nr	Ant.	Ändring och/eller medd.-nr	Datum	Inf.	Godk.